SMARTPART WELDER

Punktschweißgerät
Spot welder

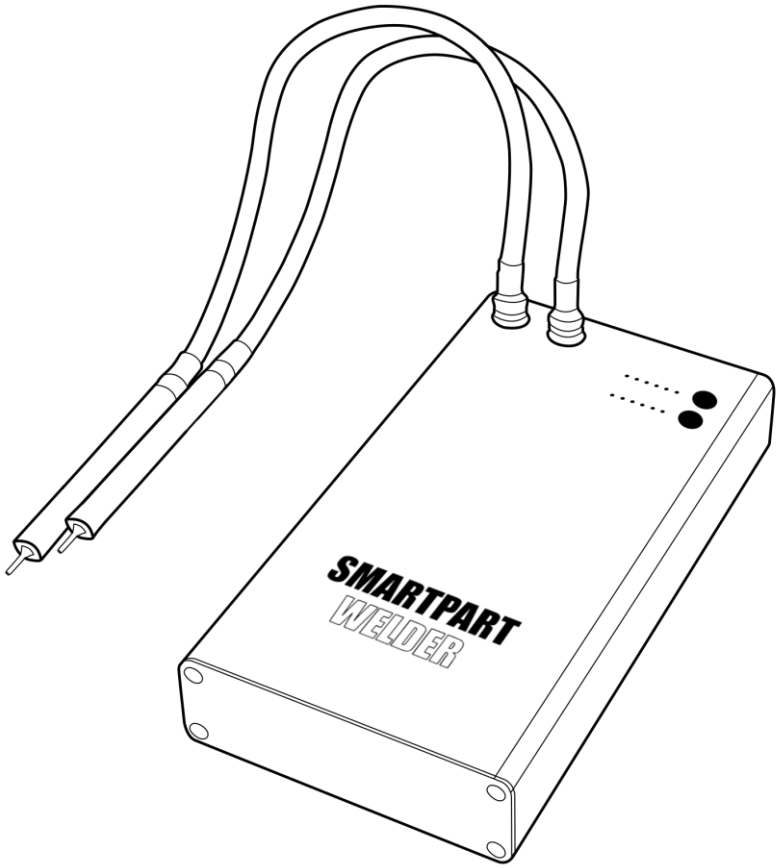

Betriebsanleitung
User Manual

Deutsch……..…2

English……..…5

SMP12204
www.smartpart4u.de

smartpart4u Weyrauch Repair

LIEFERUMFANG A

1 x Punktschweißgerät 1 x Netzteil 1 x USB-C Ladekabel 2 x Schweißspitze

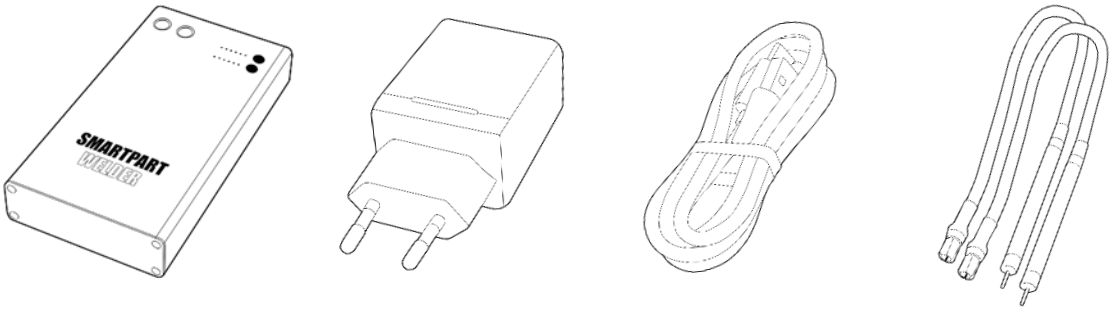

TECHNISCHE DATEN B

Output-Spannung	4.2 V (Max)
Output-Stromstärke	680 A (Max)
USB-Input	Type-C
Akku-Kapazität	6700 mAh / 3.7 V

VOR DER INBETRIEBNAHME C

Punktschweißgerät mit dem beiliegenden Netzteil für mindestens 12 Stunden aufladen. Der Akkustand wird mit blauen LEDs dargestellt. Bei vollem Akku leuchten vier blaue LEDs (3).

1

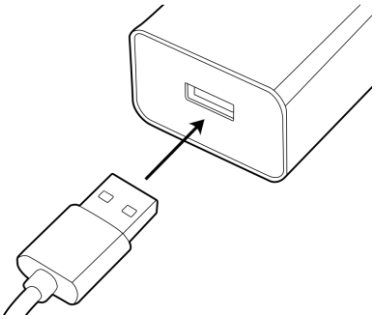

2

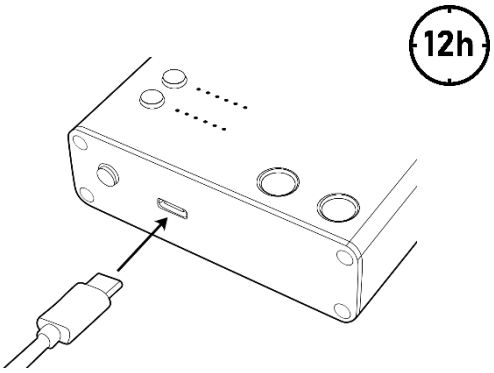

3

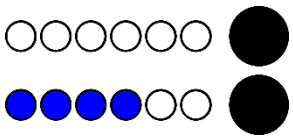

INBETRIEBNAHME D

Die Schweißspitzen am Schweißgerät einstecken (4).

4

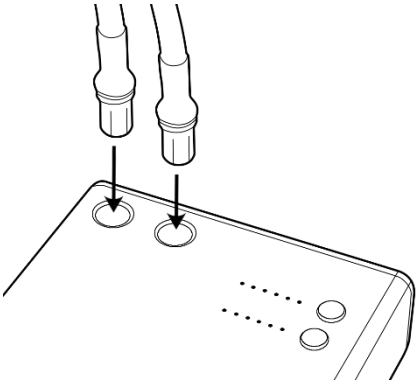

Um das Punktschweißgerät anzuschalten, den unteren Knopf neben den LEDs kurz gedrückt halten. Die leuchtende rechte orange LED signalisiert Betriebsbereitschaft (5). Nochmaliges drücken des Knopfs aktiviert die Schweiß-Bereitschaft. Die linke orange LED leuchtet (6). Zusätzlich kann der Zustand des Geräts mit Hilfe der Taste neben der Ladebuchse überprüft werden. Wenn keine Schweiß-Bereitschaft besteht, wird dies mit einem Piepton bei Tastendruck signalisiert (7).

5

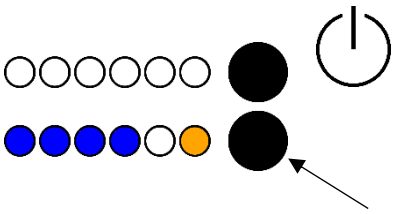

6

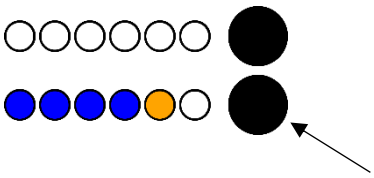

7

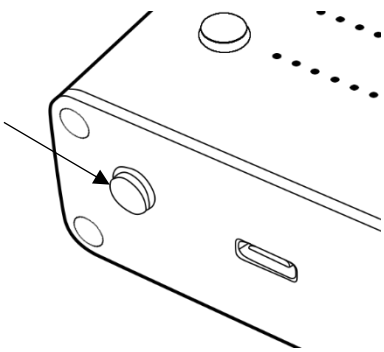

= Betriebsbereit

= Schweißbereit

Mit dem oberen Knopf neben den LEDs kann die Stromstärke des Schweißgeräts angepasst werden. Die Stromstärke wird mit sechs roten LEDs dargestellt (8). Im Regelfall werden die besten Ergebnisse mit einer Einstellung von drei oder vier leuchtenden LEDs erzielt (9).

8

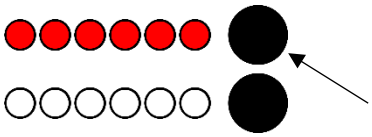

9

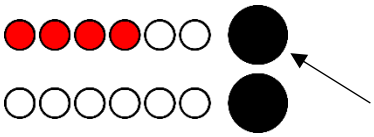

NACH DER VERWENDUNG E

Bevor die Schweißspitzen abgelegt werden, die Schweiß-Bereitschaft per Knopfdruck auf den unteren Knopf beenden. Die rechte orange LED leuchtet (10).

Um das Schweißgerät abzuschalten, den unteren Knopf gedrückt halten (11). Alternativ schaltet sich das Gerät bei Nichtgebrauch nach kurzer Zeit automatisch ab.

10

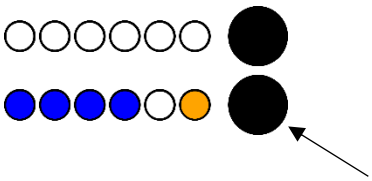

11

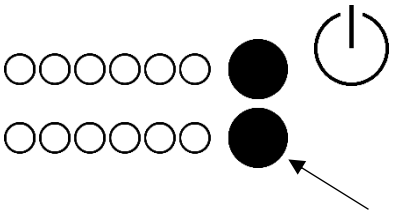

SCOPE OF DELIVERY A

1 x Spot welder 1 x Power Supply 1 x USB-C cable 2 x Welding tip

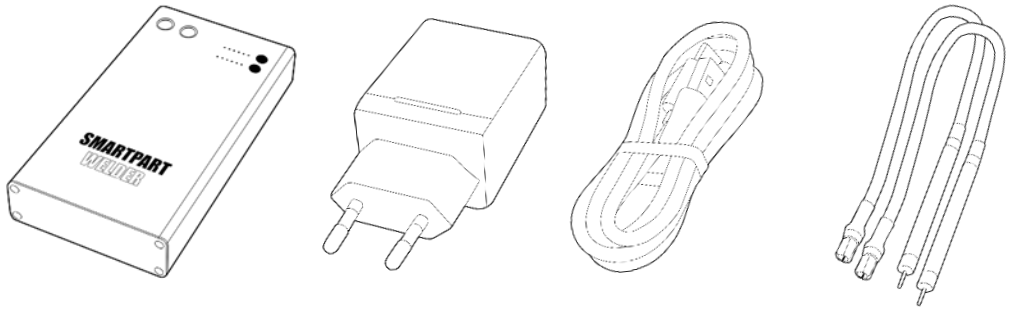

TECHNICAL DATA B

Output Voltage	4.2 V (Max)
Output Current	680 A (Max)
USB-Input	Type-C
Battery Capacity	6700 mAh / 3.7 V

BEFORE START-UP C

Charge the spot welder for at least 12 hours using the enclosed power supply unit. The battery status is displayed with blue LEDs. When the battery is fully charged, four blue LEDs light up (3).

1

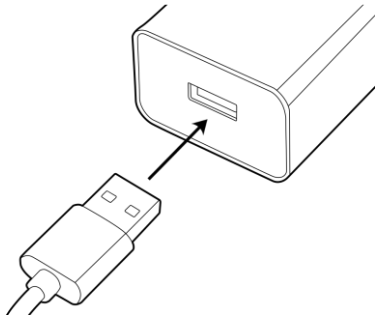

2

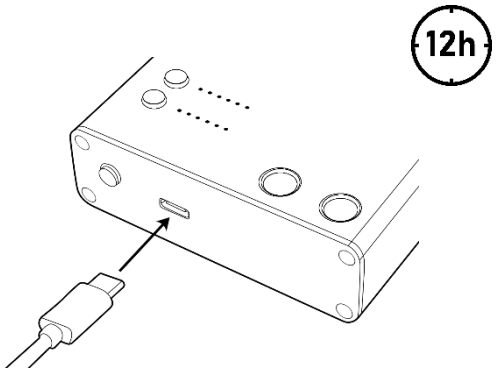

3

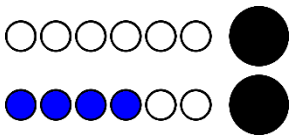

START-UP D

Plug the welding tips in the welder (4).

4

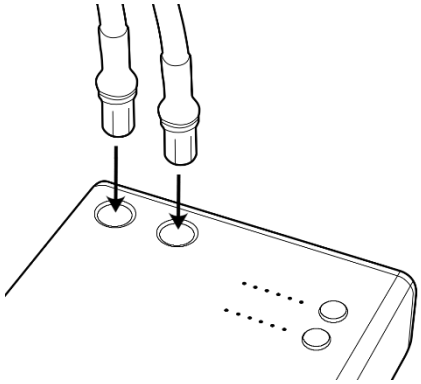

To switch on the spot welding unit, press and hold the lower button next to the LEDs. The illuminated right orange LED signals readiness for operation (5). Pressing the button again activates the welding mode. The left orange LED lights up (6). In addition, the status of the unit can be checked using the button next to the charging socket. If the device is not in welding mode, this is signaled with a beep when the button is pressed (7).

5

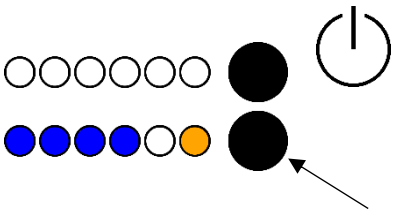

6

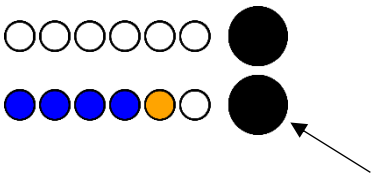

7

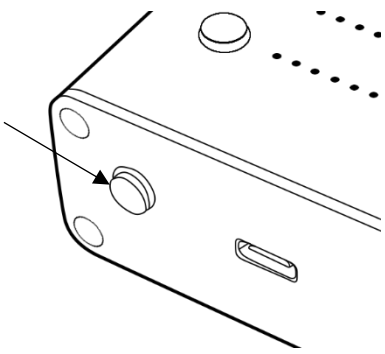

= Ready for operation

= Ready for welding

The upper button next to the LEDs can be used to adjust the amperage of the welder. The amperage is displayed with six red LEDs (8). The best results are achieved with a setting of three or four lit LEDs (9).

8

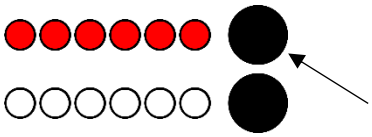

9

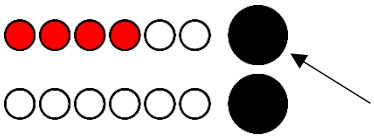

AFTER USING E

Before depositing the welding tips, end the welding mode by pressing the lower button. The right orange LED lights up (10).

To turn off the welder, press and hold the lower button (11). Alternatively, the device switches off automatically after a short time when not in use.

10

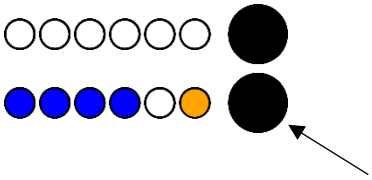
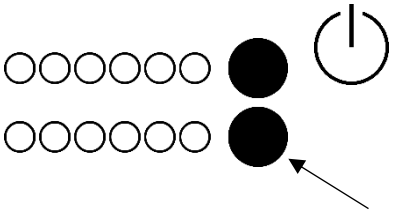
11